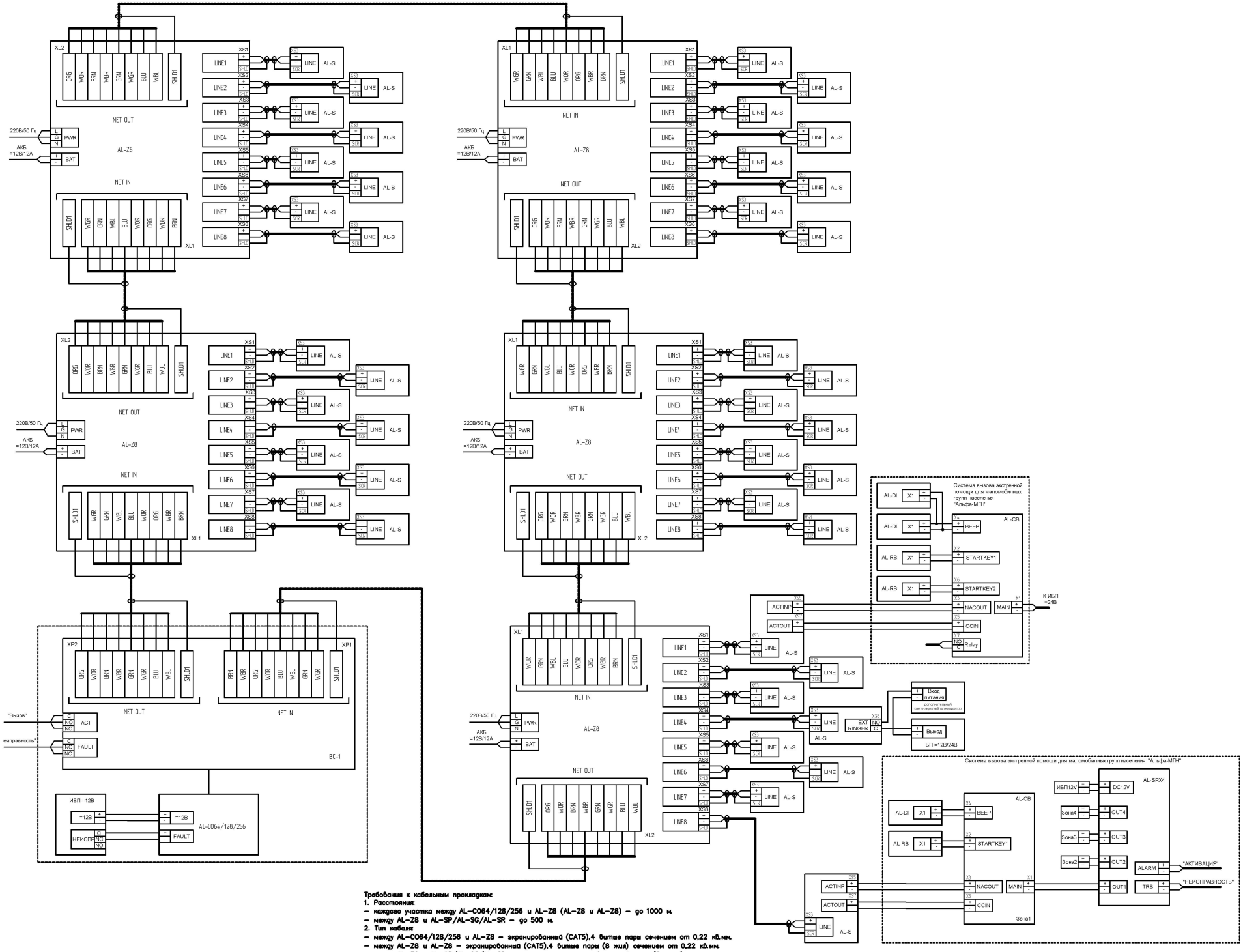

Требования к кабельным прокладкам:

1. **Расстояния:**
   - **каждого участка между AL-C064/128/256 и AL-Z8 (AL-Z8 и AL-Z8) – до 1000 м.**
   - **между AL-Z8 и AL-SP/AL-SG/AL-SR – до 500 м.**
2. **Тип кабеля:**
   - **между AL-C064/128/256 и AL-Z8 – экранированный (CAT5),4 витые пары сечением от 0,22 кв.мм.**
   - **между AL-Z8 и AL-Z8 – экранированный (CAT5),4 витые пары (8 жил) сечением от 0,22 кв.мм.**
   - **между AL-Z8 и AL-SP/AL-SG/AL-SR – желательно, экранированный, 1 пара (2 жилы), сечение выбирается из расчета того, чтобы сопротивление кабеля не превышало 15 Ом**